REMER
RUBINETTERIE

SOFFIONE DOCCIA A PARETE IN ACCIAIO INOX LUCIDATO A SPECCHIO.

STAINLESS STEEL MIRROR POLISHED WALL SHOWER HEAD.

art. 350 XS

IT | Istruzioni di montaggio
EN | Assembly instructions

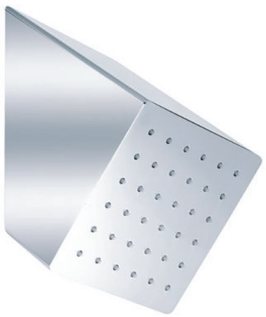

.

Remer Rubinetterie S.p.A.
20062 Via Leonardo da Vinci, 83 - Cassano d'Adda (MI) Italy
Tel. +39 0363 364211 - e-mail: info@remer.eu
www.remer.eu

IT - ATTENZIONE: LEGGERE PRIMA DI PROSEGUIRE

Il vostro nuovo soffione è realizzato in acciaio inossidabile, un materiale igienico che non rilascia nell'acqua tracce di cromo o zinco. Inoltre, l'acciaio inossidabile si distingue per longevità e per la sua caratteristica superficie che rimane invariata nel tempo.

La rubinetteria e l'impianto idraulico devono essere collaudati e risciacquati secondo le norme vigenti prima del collegamento di ogni prodotto, installare sempre la guarnizione filtro (fornita in dotazione) tra il corpo soffione e l'impianto idraulico. Si consiglia inoltre un sistema filtrante a monte dell'impianto per evitare impurità che potrebbero danneggiare irreparabilmente il prodotto.

Questo soffione va installato sempre utilizzando il riduttore di portata (fornito in dotazione)

Questo soffione può essere danneggiato dal "colpo d'ariete", che si manifesta quando il flusso d'acqua all'interno di una condotta chiusa subisce un'accelerazione o un blocco repentino. In caso di installazione su cartongesso fare in modo che il soffione sia assicurato alla struttura portante.

EN - ATTENTION: PLEASE READ BEFORE CONTINUING

Your new showerhead is made of stainless steel, a hygienic material that does not leave behind any traces of chromium or zinc. Moreover, the stainless steel distinguishes itself by longevity and its characteristic surface, which remains unchanged in time. The faucets and plumbing must be inspected and rinsed according to the enacted rules. Before connecting each of the products, always install the filter gasket (supplied) between the shower head and the hydraulic system. We also recommend a filter system upstream of the system to avoid impurities that could irreparably damage the product.

This shower head must always be installed using the flow reducer (supplied).

This shower head can be damaged by the "water hammer" effect, which occurs when the flow of water inside of a pipe or a closed lock accelerates abruptly. When installing on a plasterboard, make sure that the showerhead is secured to the load-bearing structure.

IT - Il soffione pioggia è fornito con un limitatore di portata da 12 lt/min. Per un funzionamento ottimale dello stesso soffione necessitano 2 bar di pressione e 9 lt/min. di portata. Diverse pressioni (max 6 bar) e diverse portate influiscono sulle sensazioni dell'effetto pioggia ma non sulla funzionalità.

EN - The rain shower is provided with a 12 lt/min flow limiter. For an optimal functionnig of the shower head pressure should be 2 bar and 9 lt/min flow. Different pressure (6 bar max) and flow will influence on the rain effect but not on the functionality of the shower head.

IT -Per tutte le funzioni la temperatura di utilizzo consigliata è di 38/40 °C con un limite massimo di 65/70 °C.

EN - Suggested temperature for all functions is 38/40 °C.

Max temperature 65/70. °C

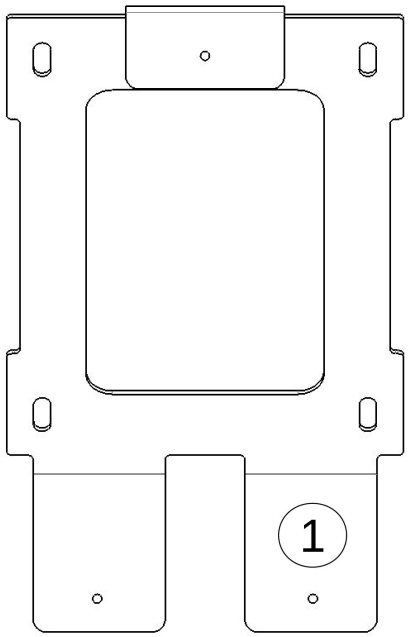

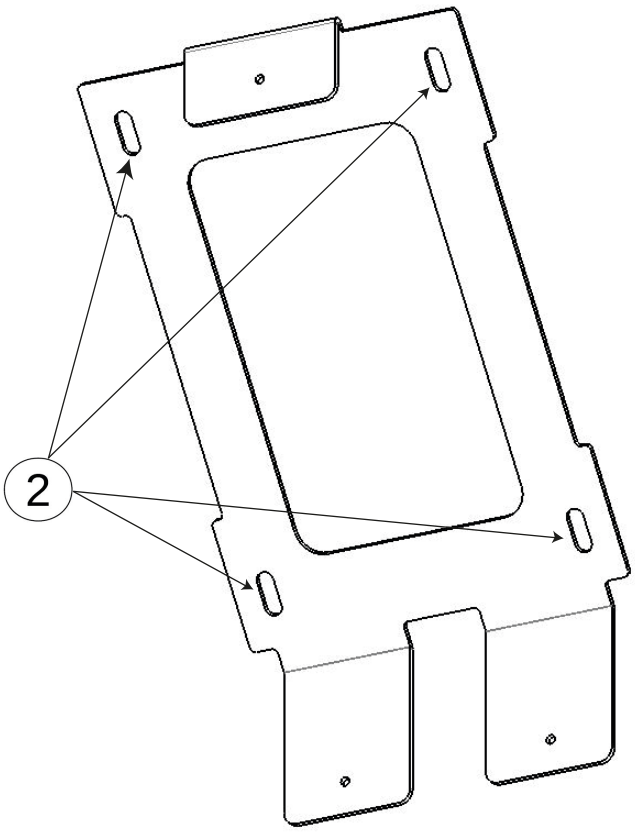

IT - Preparatevi all'installazione prelevando dall'imballo la staffa di fissaggio (1) .
Posizionatela in prossimità dell'alimentazione che avete predisposto a parete facendo attenzione nel mantenere la stessa al centro della staffa. Con una matita segnare i due punti in cui dovrete forare la parete (2) facendo molta attenzione alla planarità della staffa stessa.

EN - Get ready for the installation by fetching from the package the support staff (1).
Position it near the wall water supply paying attention to keep the supply line within the support staff. Mark with a pencil the two points where you shall drill the wall (2) making sure the staff is level.

FIG.1

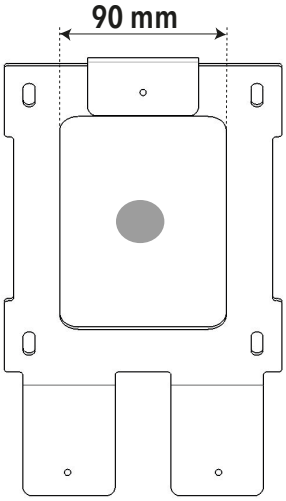

IT - (Fig.1)Predisporre l'alimentazione doccia , in modo che il tubo da 1/2" femmina rimanga al centro dello scasso effettuato nella parete.

EN - (Fig. 1) Prepare the water supply line such as that the 1/2" socket connector stays at the centre of the niche created in the wall

---

FIG.2

FIG.3

FIG.4

IT - Prelevare dalla confezione del vostro nuovo soffione il raccordo di alimentazione (Fig.2) preassemblato all'estremità dell'alimentazione . Avvitate lo stesso alla predisposizione della rete idrica preoccupandovi prima di inserire il limitatore di portata (Fig.3 e Fig.4) e che l'esagono del raccordo non fuoriesca dalla linea della parete:
se ciò non fosse non riuscireste ad assemblare il soffione.

EN - Fetch from the package the water supply connection (Fig.2), it is already preinstalled at the extremity of the supply lines. Screw it in to the water line making sure you have first inserted the flow limiter (Fig. 3 and Fig. 4) and that the hexagon of the connections doesn't go further than the wall level: otherwise you would not be able to install the showerhead.

FIG.5

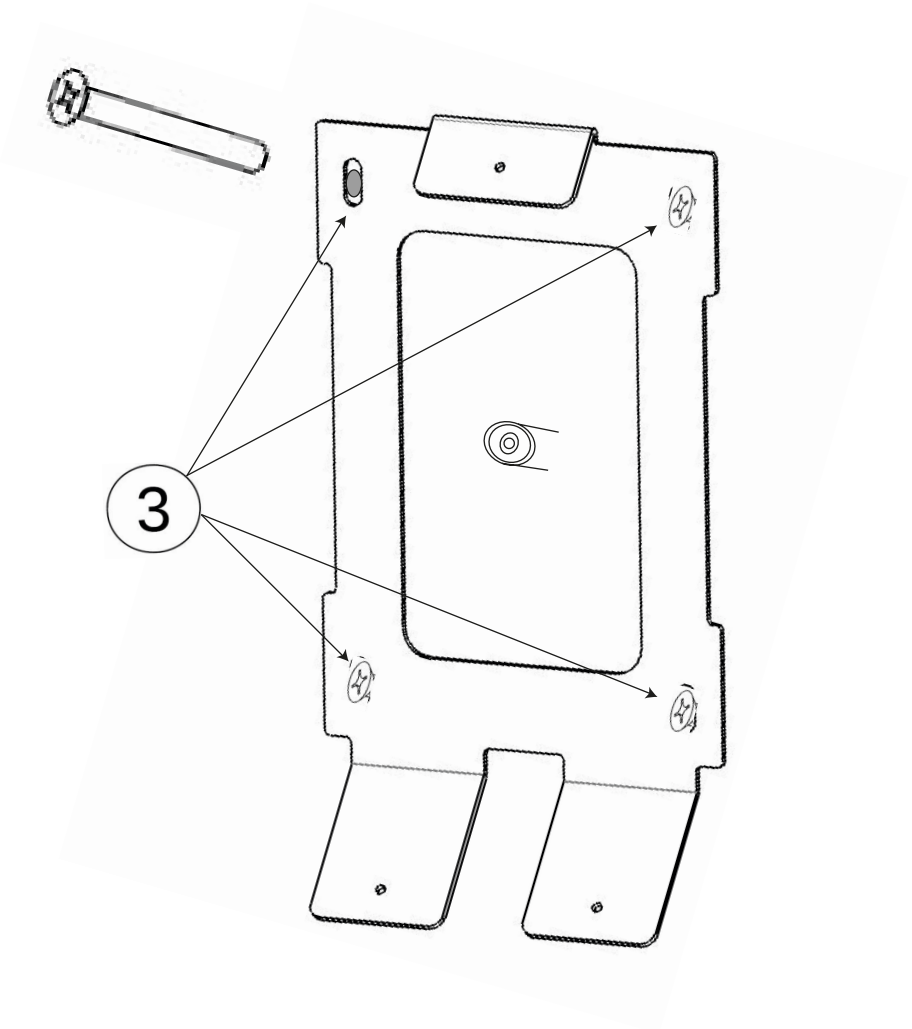

IT - Riprendete la staffa di fissaggio (1) di pag.3 e posizionatela in modo che le asole della staffa stessa coincidano con i tasselli precedentemente inseriti nei fori della parte ed avvitate i bulloni (Fig.5) fino al completo serraggio. Ora potete collegare il tubo fornito prima al soffione e dopo alla rete idrica trattenendo con una mano il soffione stesso ad una altezza tale da non piegare il tubo.

EN - Fetch the support staff (1) on Pag. 3 one more time and position it so that its eyelets overlap the previously inserted plugs and screw the bolts (Fig. 5) until they are tight. Now you can connect the provided hose, first to the shower head and then to the water supply while holding the shower head so to not to bend the hose.

FIG.6

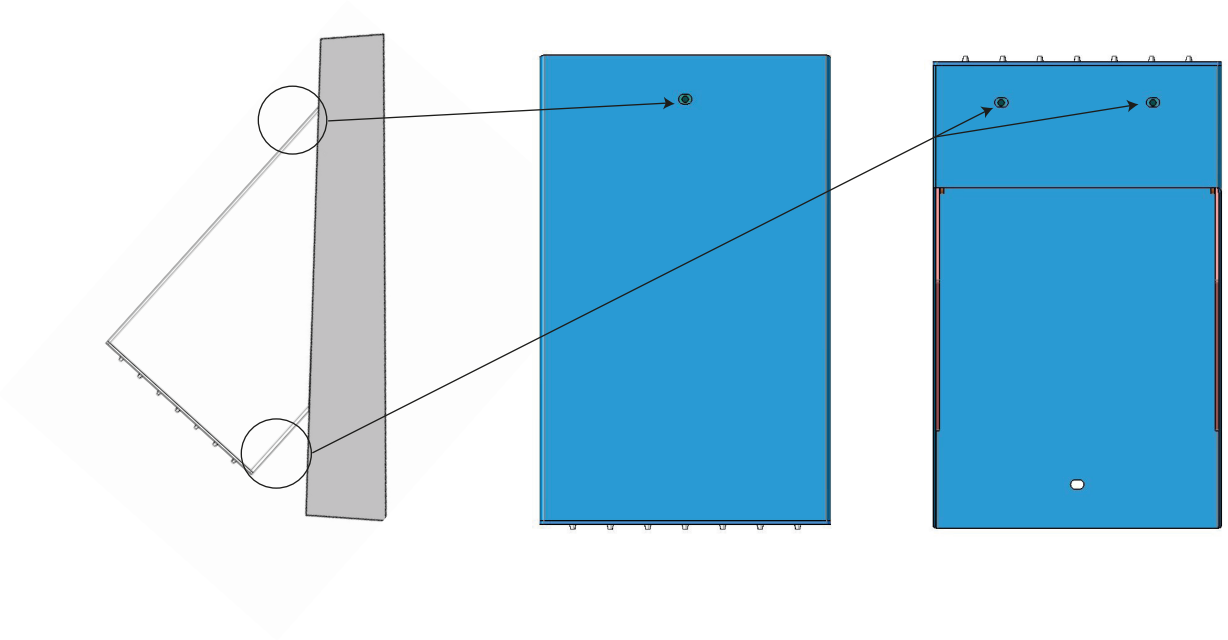

IT - Ora appoggiate il vostro nuovo soffione alla parete (fig.6) centrandolo sulla staffa appena fissata facendo attenzione a non piegare il tubo di alimentazione. Avvitare i grani con una chiave a brugola da mm 3 (non fornita).

EN - Now lean it against the wall (Fig. 6) placing it on the support bracket paying attention to not to bend the supply hose. Screw the headless screw with a 3 mm Allen key (not supplied).

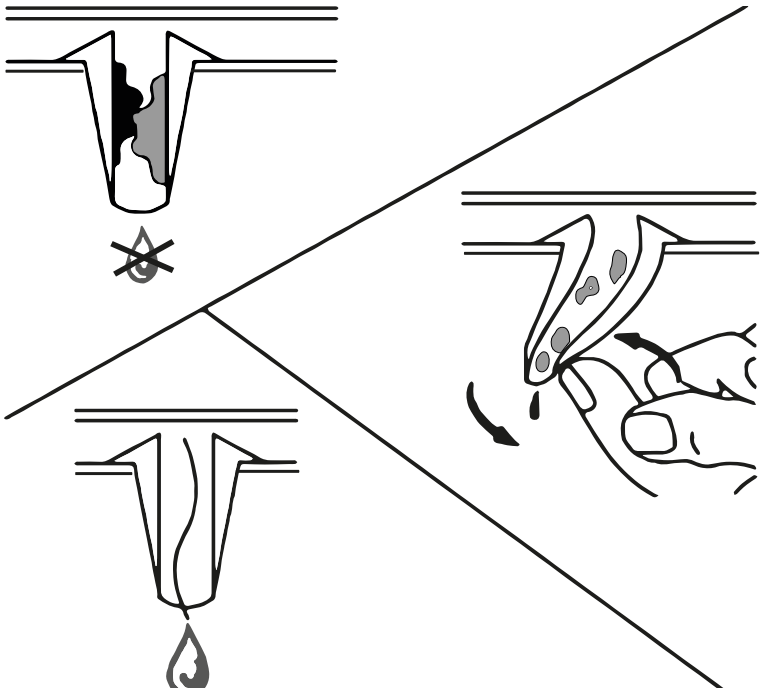

IT -ATTENZIONE
Il Vostro soffione è dotato di tettarelle di erogazione in silicone. Durante il normale utilizzo queste potrebbero ostruirsi: per una corretta pulizia è sufficiente agire sulla singola tettarella ostruitaeffettuando con il dito piccoli movimenti rotatori atti a liberarla da ogni impurità. Eseguire questa manovra regolarmente ed IN CASO DI UTILIZZO FREQUENTE ALMENO UNA VOLTA AL MESE per mantenere efficiente il soffione.

EN -CAUTION
Your shower head is equipped with silicone nozzles, during normal use they may become clogged with limestone deposit: for a proper cleaning is sufficient to act on the single obstructed nozzle gently pushing and rotating it to get it rid of all impurities.
In the case of frequent use in the shower, we recommend a monthly thorough cleaning.

CURA E GARANZIA DEL PRODOTTO

PRODUCT CARE - WARRANTY

IT- IMPORTANTE! RICORDIAMO CHE LA GARANZIA NON COPRE I DANNI CAUSATI DAL DEPOSITO DI CALCARE,DI IMPURITA' O SE L'APPARECCHIO RISULTERA' AVER SUBITO TRATTAMENTI DIVERSI DA QUELLI SUGGERITI.
Per evitare danni al vostro bagno e all'apparecchiatura acquistata vi invitiamo a seguire le raccomandazioni di utilizzo:
- spurgare l'impianto prima di procedere con l'installazione dell'apparecchio;
- pulire periodicamente le tettarelle di erogazione dell'acqua da eventuali depositi di calcare;

PULIZIA DELLE PARTI METALLICHE
Per la semplice pulizia delle parti metalliche è sufficiente utilizzare un panno morbido inumidito con acqua e sapone.
Per evitare la formazione di macchie dovute alla presenza di calcio nell'acqua si consiglia di asciugare con un panno dopo ogni utilizzo.
Consiglio:
L'installazione di un impianto di filtraggio ed addolcitura dell'acqua migliora e prolunga la vita dei vostri apparecchi e dell'impianto stesso.
L'uso di detergenti contenenti: alcool, acido cloridrico, acido fosforico, candeggina, cloro e le polveri abrasive possono danneggiare irreparabilmente il vostro soffione.
L'apparecchio è coperto da garanzia di 2 anni contro i difetti o vizi di fabbricazione.La garanzia non copre danni causati da:
-installazione e/o utilizzo diversi da quelli suggeriti;
- errata predisposizione e realizzazione dell'impianto idrico;
- la normale e fisiologica usura per un utilizzo corretto;
- danni causati da depositi di calcare o altre impurità;
- impieghi di materiali di pulizia differenti da quelli qui indicati.

EN - WARNING! THE INSURANCE DOES NOT COVER THE LIMESTONE'S DAMAGE AND DAMAGE CAUSED BY IMPURITIES.
The insurance does not cover the incorrect use of the equipment.
Recommendations of use:
- thoroughly flush the system before installing the equipment:
- periodically clean the nozzles from deposits of limestone:

CLEANING OF METAL PARTS:
- Use soft cloth dampened with water and soap:
- wipe with a cloth the showerhead after use.

Advice:
- the installation of a filter system and a water softener extend the lifespan of the equipment:
- do not use alcohol, hydrocloric acid, phosphoric acid, bleach, chlorine and abrasive powder to clean.

The device has a two-year warranty against manufacturing defects.
The warranty does not cover:
- different installation/use from what recommended in this instruction manual:
- the incorrect set up/installation of the water system:
- damages caused by limestone and water impurities:
-the use of improper cleaning materials.

REMER
RUBINETTERIE

Remer Rubinetterie S.p.A.
20062 Via Leonardo da Vinci, 83 - Cassano d'Adda (MI) Italy
Tel. +39 0363 364211 - e-mail: info@remer.eu
www.remer.eu